Опросный лист №

**на разъединители серии РГП-2-35 УХЛ1**

Почтовый адрес и реквизиты покупателя:
Заказчик З Э С  П А О  Я к у т с к э н е р г о ____
код города/телефон +7 (411-36) 74-5-83_____
Факс _____
Ф.И.О. руководителя предприятия: директор ЗЭС Аникин Алексей Владимирович, начальник СТП Михайлова Диана Валерьевна
Место установки: с. Сюльдюкар, Мирнинского района, РС (Я). Место поставки: г. Мирный, Мирнинского района РС (Я), проспект Ленинградский, 5/2

Разъединители горизонтально-поворотного типа. Управление ручным приводом ПРГ-2(Б).
Работоспособность разъединителей обеспечивается в условиях:
- высота над уровнем моря - не более 1000 м;
- верхнее рабочее значение температуры окружающего воздуха - плюс 40°С;
- нижнее рабочее значение температуры окружающего воздуха - минус 60°С;
- скорость ветра не более 40 м/с в отсутствии гололеда и не более 15 м/с при гололеде толщиной до 10 мм.

| | Параметры | Варианты исполнения | Значение заказа |
|---|---|---|---|
| 1 | Номинальное / наибольшее рабочее напряжение | 35кВ / 40,5кВ | V |
| 2 | Номинальный ток / Ток термической стойкости / Ток электродинамическойстойкости | 400А / 12,5кА / 31,25кА | |
| | | 1000А / 16кА / 40кА | V |
| | | 2000А / 31,5кА / 80кА | |
| | | 3150А / 50кА / 125кА | |
| 3 | Тип изоляции (категория или степень загрязнения изоляции по ГОСТ 9920) | Фарфоровая А | |
| | | Фарфоровая Б | |
| | | Полимерная III | V |
| 4 | Наличие заземлителей | Отсутствуют | |
| | | 2 | V |
| | | 1а (заземлитель расположен со стороны ведомой колонки) | |
| | | 1 (заземлитель расположен со стороны ведущей колонки) | |
| 5 | Тип разъединителя по количеству полюсов | Однополюсный | |
| | | Двухполюсный | |
| | | Трехполюсный | V |
| 6 | Тип установки | Горизонтальная | V |
| | | Вертикальная* | |
| 7 | Дополнительные опции и требования к разъединителю<br>В комплекте с ОПНп-35/680/42,0-10-III УХЛ1 с траверсой, монтажным комплектом, стойкой (для возможности монтажа на ответный фланец трубного свайного фундамента см. приложение к ОЛ<br>Высота ответного фланца сваи – 0,7м от уровня земли.<br>Высота расположения РГП-2-35 – 4,0м от уровня земли. | | |
| 8 | Количество комплектов заказа | | 1 |

**ВСЕ ПОЛЯ ОБЯЗАТЕЛЬНЫ ДЛЯ ЗАПОЛНЕНИЯ!**

Примечания:
* Только трехполюсное исполнение.

Согласовано

Взам. инв. №

Подп. и дата

Инв. № подл. 0083

| Изм. | Кол.уч | Лист | N°док. | Подпись | Дата |
|---|---|---|---|---|---|
| Разраб. | | Терентьев | | | 08.26 |

ЯЭ-16102-26-04-ЭП.ОЛ2

Электроснабжение МФКЦ, Водозаборного сооружения, школы в с. Сюльдюкар, Мирнинского района. ПС-35/6кВ "Сюльдюкар"

ПС-35/6кВ "Сюльдюкар"

| Стадия | Лист | Листов |
|---|---|---|
| Р | 1 | 2 |

Разъединитель 35кВ. Опросный лист

CADtech System
проектное бюро
ИП Терентьев Н. А.
г. Якутск

Формат А4

# Фундамент под оборудование 35кВ

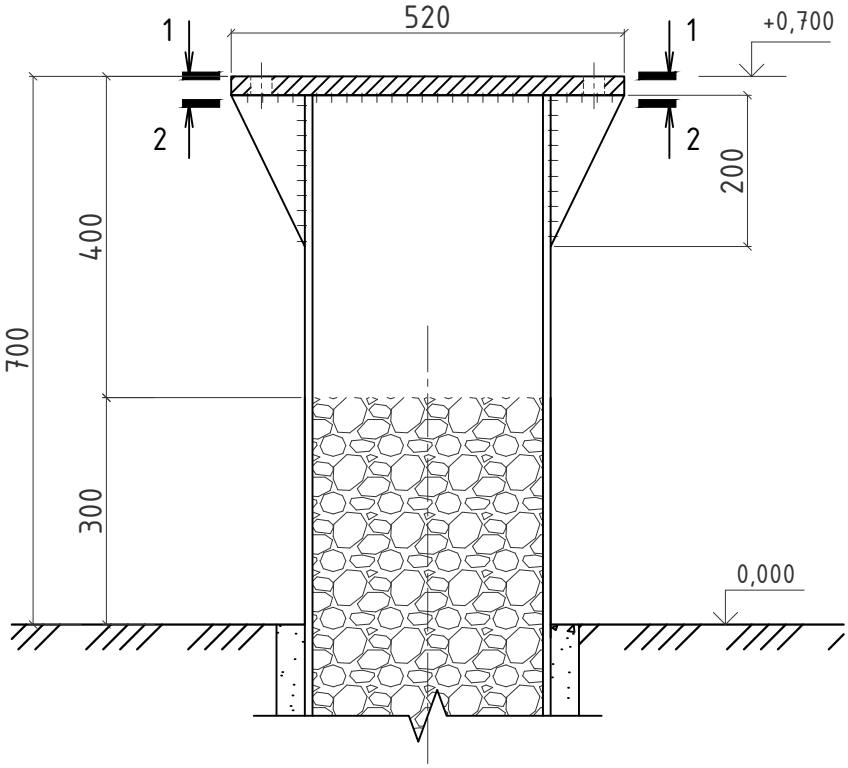


1-1

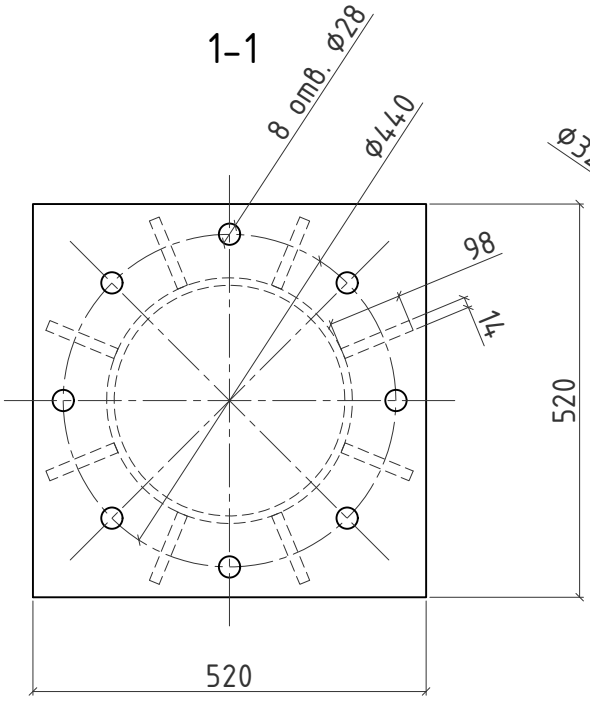


2-2

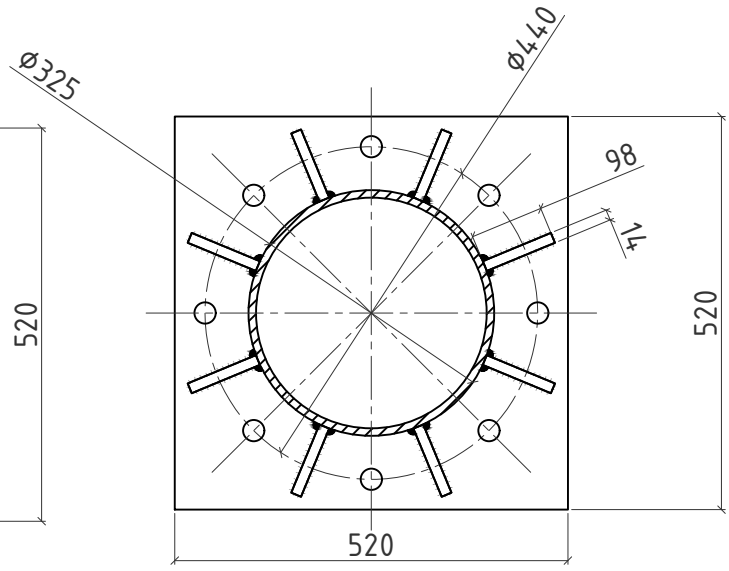


| | | | | | | | |
|---|---|---|---|---|---|---|---|
| Согласовано | | | | | | | |
| Взам. инв. № | | | | | | | |
| Подп. и дата | | | | | | | |
| Инв. № подл. | 0083 | | | | | | |
| | | Изм. | Кол.уч | Лист | N°док. | Подпись | Дата |

ЯЭ-16102-26-04-ЭП.ОЛ2

Лист 2

Формат А4